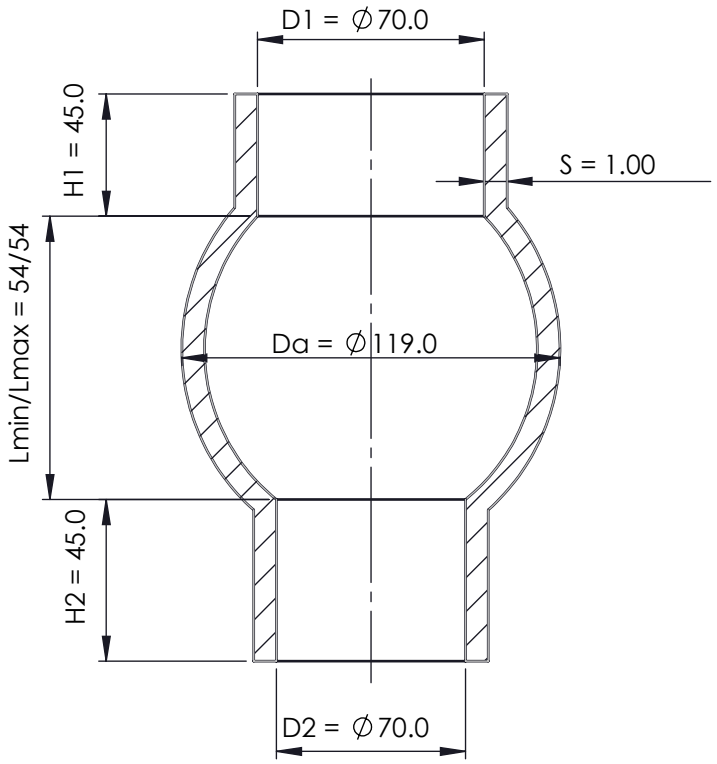

Verwendungsbereich					Oberfläche	Zeichnung nicht maßstäblich
						Material: Weich PVC
					Datum	Name
				Bearb.	09.11.2018	
				Gepr.		
				Norm		
				RUBBERPROFF		
Zust.	Änderung	Datum	Name			

Benennung:

Faltenbalg einfaltenbalg
BF: 1

Artikel:
K00202-033

Blatt
1 (A4)
1 von 1

Ers. für:

Ers. durch: