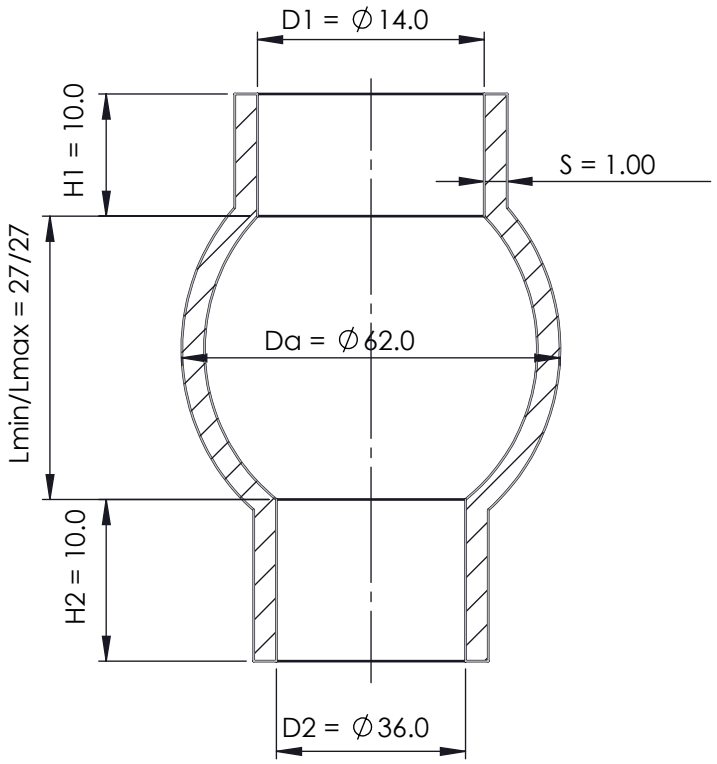

Verwendungsbereich					Oberfläche	Zeichnung nicht maßstäblich
						Material: Weich PVC
					Datum	Name
				Bearb.	24.10.2018	
				Gepr.		
				Norm		
						Benennung: Faltenbalg einfaltenbalg BF: 1
				RUBBERPROFF		Artikel: K00202-002
						Blatt 1 (A4) 1 von 1
Zust.	Änderung	Datum	Name			Ers. für: Ers. durch: